Oh!FX
THE LAB OF EMOTIONS



GEYSER MAX

INSTRUCTIONS MANUAL
MANUAL DE INSTRUCCIONES

GEYSER MAX

GEYSER MAX is a professional high-output smoke effect machine designed to produce a fast, dense vertical smoke column. A high-speed turbofan projects the effect up to 15 m without the use of compressed-gas cylinders.
The machine incorporates a 5 L built-in tank, automatic pressure control, manual and DMX operation, selectable power modes and a multilingual colour display.

TECHNICAL SPECIFICATIONS

Reference: **GEYSER MAX**
Dimensions: **40 x 44 x 33 cm**
Weight: **30.5 kg**
Power supply: **AC 220-240 V, 50/60 Hz**
Rated power: **2400 W / 1800 W**
Maximum output distance: **15 m**
Maximum continuous output: **8 s**
Warm-up time: **12-15 min**
in standard power mode; longer in low-power mode
Output volume: **120,000 ft³/min** (approx. 3,398 m³/min)
Fluid consumption: **500 ml/min**
Built-in tank capacity: **5 L**
DMX modes: **1CH-N / 2CH-P**
DMX connectors: **5-pin XLR IN and OUT**
Consumable fluid: **GEYSER MAX FLUID**

PARTS

1. Smoke outlet nozzle
2. Carrying handle
3. Air inlet / ventilation grille
4. Bracket mounting hole
5. Power switch
6. powerCON TRUE1 power input
7. 5-pin DMX OUT
8. 5-pin DMX IN
9. Bottom tank cap
10. Feet
11. Circuit breaker / resettable protection
12. Display keypad area
13. Colour LCD screen
14. Top tank cap with filter
15. Fluid level window
16. Threaded inserts for optional handle mounting

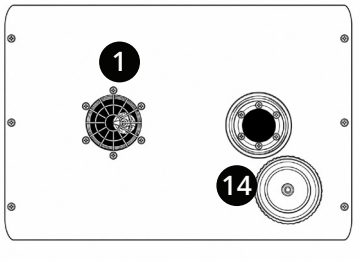

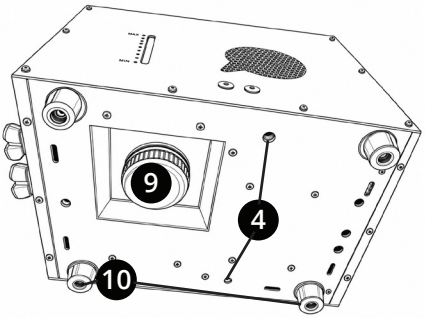

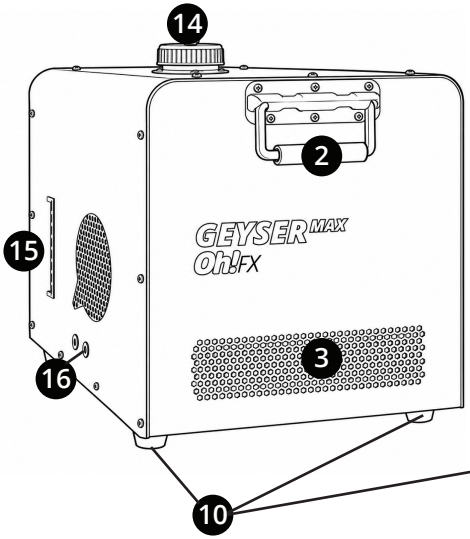

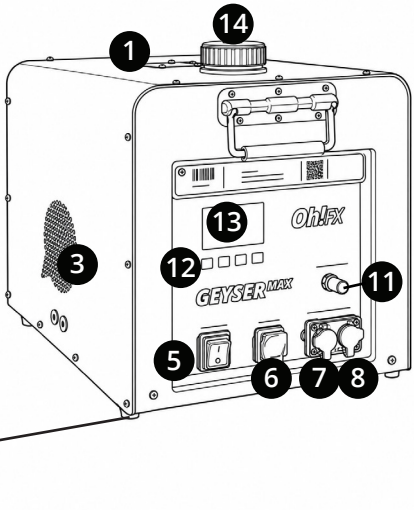

SAFETY PRECAUTIONS

· Only trained adults may install or operate the machine.
· Always use a correctly rated, earthed power supply. Disconnect the machine when it is not in use.
· Do not use the machine in rain, wet environments or when fluid leakage is present.
· Keep the machine away from flames, flammable materials, explosive atmospheres and heat-sensitive objects.
· Install it in a well-ventilated area and leave at least 50 cm of free space around all ventilation openings.
· Never cover the smoke outlet or allow foreign objects to fall into the outlet or turbofan.
· The nozzle and surrounding metal parts may become very hot. Do not touch them during operation or cooling.
· Keep children and unauthorised persons at least 2 m away from the machine.
· Use only OH!FX GEYSER MAX FLUID.
· Never add colourants, fragrances, water or other additives to the tank.
· Never fill the tank with flammable liquid or above the safe level for the selected installation position.
· If fluid enters the eyes, rinse with clean water. If swallowed, seek medical advice.
· Do not open, modify or repair the machine. Unauthorised intervention voids the warranty.
· If the machine behaves abnormally, stop operation, disconnect the power and contact the distributor.

INSTALLATION AND TANK-CAP POSITION

1. Place the machine on a flat, stable surface or secure it to a suitable professional structure using correctly rated clamps.

2. For suspended installation, use a secondary safety cable rated for the total weight of the machine.

3. Check that the outlet nozzle and turbofan area are clean and completely unobstructed.

4. Before changing orientation, switch off and disconnect the machine and check the fluid level.

The cap with the filter must always be fitted on the upper side of the machine. When the machine is used upside down, first place it on its side and interchange the upper and lower tank caps. Only then rotate the machine into the inverted position. Check that both caps are firmly closed and that no fluid can escape.

For sideways installation, keep the fluid below the upper tank opening to prevent leakage.

FILLING THE TANK

1. Switch off and disconnect the machine.
2. Confirm that the cap with the filter is on the upper side.
3. Open the upper cap and fill with OH!FX GEYSER MAX FLUID.
4. Do not exceed the safe fluid level for the selected installation position.
5. Close the cap firmly and remove any spilled fluid from the casing.

DISPLAY AND CONTROLS

MAIN SCREEN 1CH-N

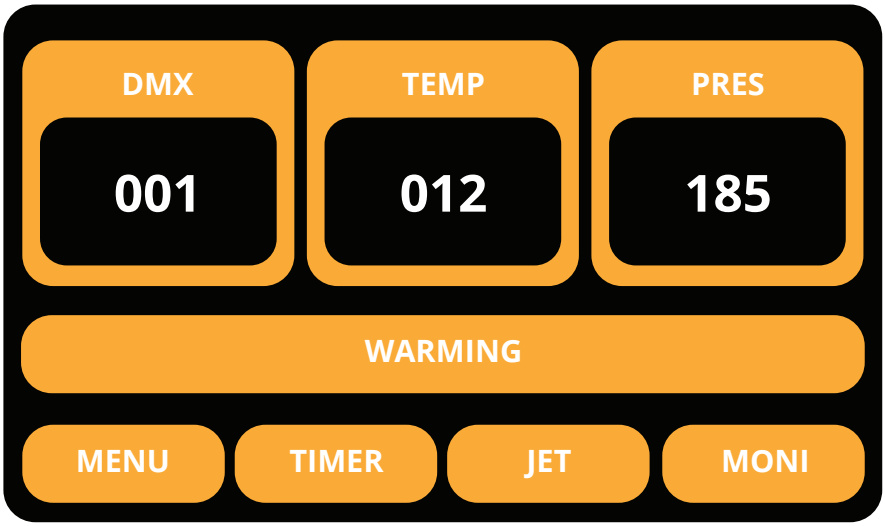

MAIN SCREEN 2CH-P

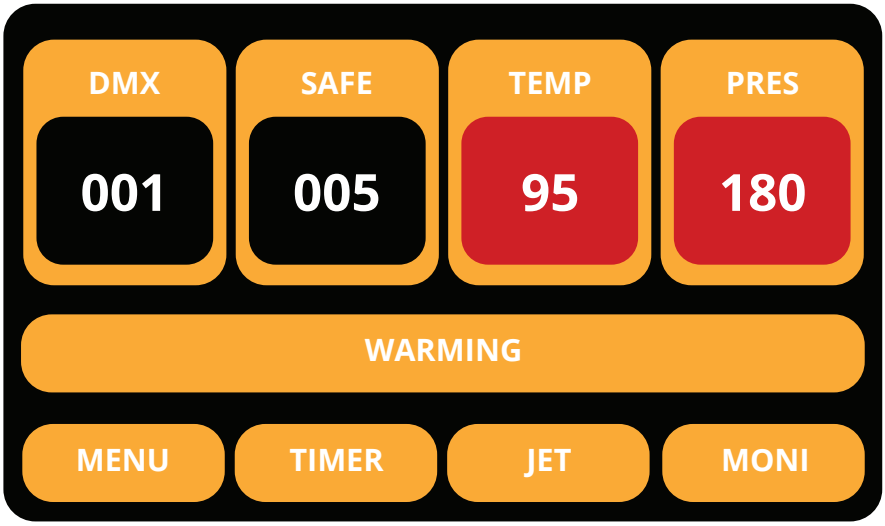

AREA	INFORMATION
Status bar	Selected DMX mode.
DMX	Selected firing-channel address. The window turns red when a DMX signal is detected.
SAFE	Selected safety-channel address. Only displayed in 2CH-P
TEMP	Heating-block temperature status. The window turns red when operating temperature has been reached.
PRES	Pressure status. The window turns red when operating pressure has been reached.
Message bar	Machine state, warnings, errors and manual firing timing.
Touch keys	MENU/BACK, TIMER/UP/LEFT, JET/DOWN/RIGHT and MONI/EDIT/SAVE.

MAIN MENU

OPTION	RANGE	DEFAULT	DESCRIPTION
DMX address	1-512	1	Sets the firing-channel address.
Power	Standard / Low	Standard	Selects 2400 W or 1800 W operation.
RDM	On / Off	Off	Enables or disables RDM.
Channel mode	1CH-N / 2CH-P	1CH-N	Selects normal one-channel or professional two-channel mode.
SAFE address	1-512	Editable	Sets the independent DMX address used as the safety channel in 2CH-P mode. This option is only displayed in 2CH-P mode.

With a compatible RDM controller, pressure, temperature, error and SAFE-channel information can be read; the DMX address and channel mode can be changed; and the machine can be remotely restarted. SAFE-channel settings cannot be changed through RDM.

ADVANCED MENU

OPTION	RANGE	DEFAULT	DESCRIPTION
Output test	Service options	-	Allows individual testing of the depressurisation valve, return valve, injection valve and pump.
Target pressure	120-200	180	Sets the target operating pressure.
Duration	1-8 s	1 s	Manual timed-shot duration.
Interval	1-200 s	30 s	Time between automatic manual shots.
Pump timeout	15-22 s	20 s	Sets the maximum time allowed to reach the target pressure.
Pump protection	On / Off	On	Enables pump protection
Language	English, Español Français, Deutsch	English	Selects language.
LCD light	On / Off	On	ON: the display backlight remains permanently on. OFF: the backlight switches off auto matically after approximately 20 seconds without keypad activity.
Key sound	On / Off	On	Enables or disables keypad sounds.
Key lock	On / Off	Off	When enabled, the keypad locks after 30 s of inactivity. Restart the machine to unlock it. The setting remains ON after restart.
Return/ stop time	0.2-1.0 s	0.5 s	Sets the return-valve operating time.
Fan	On / Off	Off	Restores the fan driver factory settings. Set to ON, restart the machine and press any key when pattern 11 is heard (two long tones and one short tone).

Restore defaults	On / Off	Off	Restores most settings to their default values. The DMX ad dress, SAFE-channel settings and stored smoke-output ti-ming/count values are retained.

FIRST START-UP

1. Connect the machine to a suitable earthed AC 220-240 V supply.
2. Switch the machine on. The display will show the warm-up state.
3. Select Standard or Low power according to the available electrical supply. Low-power mode increases warm-up time.
4. Wait until temperature and pressure indicate ready status.
5. For DMX operation, set the firing-channel address and select 1CH-N or 2CH-P.
6. For 2CH-P, also configure the independent SAFE-channel address.

MANUAL OPERATION

Manual operation is disabled whenever a DMX signal is present. From the main screen, use the manual firing control to start output and the stop control to stop it. The TIMER function repeats shots using the Duration and Interval values from the Advanced menu.

The turbofan starts only when the machine actually fires. This applies in all operating modes.

DMX OPERATION

Connect the machines in series using 5-pin DMX. Install a DMX terminator on the final unit where required.

1CH-N MODE

CHANNEL	DMX VALUE	FUNCTION
Selected firing channel	0%-3%	Firing disabled.
Selected firing channel	Above 3%	Firing enabled.

Practical 8-bit reference: 0-7 = off; 8-255 = on.

2CH-P MODE

The firing channel and SAFE channel are configured independently and may use any DMX addresses. The firing channel follows the same threshold as 1CH-N, but output is only possible while the SAFE channel is armed.

CHANNEL	DMX SIGNAL	FUNCTION
Firing	0% - 3%	Firing disabled.
Firing	Above 3%	Firing requested, provided that the SAFE channel is enabled.
SAFE	20% - 79%	Enables pressure and allows firing.
SAFE	Outside 20% - 79%	Disables pressure and firing.

Practical 8-bit reference: firing 0-7 = off and 8-255 = on; SAFE approximately 51-201 = armed.
The turbofan does not run merely because SAFE is armed. It starts only during an actual shot.

ERROR MESSAGES

CODE	MEANING / ACTION
E0 - Factory mode	The unit is in factory mode. Change to user mode.
E1 - Pressure error	Target pressure was not reached in time. Check fluid level, priming and pump operation. Refill and restart.
E2 - Temperature sensor	Heating-block temperature sensor disconnected or damaged.
E3 - Internal temperature high	Machine chassis or electronics temperature is too high.
E4 - Pressure error	Restart the machine. If it persists, contact the distributor.
E5 - Heating block overtemperature	Heating block temperature is excessive.
E6 - Heating failure	Warm-up time exceeded. Possible unstable supply, heating element damage or circuit fault.
E7 - Pump protection	Pump protection activated. Restart the machine; if the error returns, contact the distributor.

SHUTDOWN, TRANSPORT AND STORAGE

· Switch the machine off after every show and disconnect the power.
· Allow it to cool completely before packing.
· Empty the tank before transport to prevent leakage.
· Clean any fluid from the casing immediately.
· For prolonged storage, empty the fluid tank and flush the fluid system with distilled water before storing the machine.

MAINTENANCE

· Inspect the fluid filter before each show.
· Run the machine at least once per month.
· Keep the air inlets, outlet area and casing clean and dry.
· Internal maintenance and repairs must be carried out by qualified personnel.
· After approximately 40 hours of continuous use, flush the fluid system with distilled water. Fill the tank with distilled water and fire the machine approximately 10–15 times.

WARRANTY LIMITATIONS

· Damage caused by unsuitable fluid or additives.
· Damage caused by incorrect transport, installation, operation, maintenance or storage.
· Unauthorised disassembly, modification or repair.
· Damage caused by external events, including unsuitable power supply or lightning.
· Normal wear and consumable parts.



At the end of its useful life, it is recommended to prioritize the reuse and recycling of the equipment and to dispose of its components according to their nature and applicable regulations.

GEYSER MAX

GEYSER MAX es una máquina profesional de efectos de humo de alta potencia diseñada para producir una columna vertical de humo rápida y densa. Un turboventilador de alta velocidad proyecta el efecto hasta 15 m sin utilizar botellas de gas comprimido.

La máquina incorpora un depósito integrado de 5 L, control automático de presión, funcionamiento manual y por DMX, modos de potencia seleccionables y una pantalla en color multilingüe.

ESPECIFICACIONES TÉCNICAS

Referencia: **GEYSER MAX**
Dimensiones: **40 × 44 × 33 cm**
Peso: **30,5 kg**
Alimentación: **CA 220-240 V, 50/60 Hz**
Potencia nominal: **2400 W / 1800 W**
Alcance máximo: **15 m**
Duración máxima de emisión continua: **8 s**
Tiempo de calentamiento: **12-15 min en modo de potencia estándar; mayor en modo de baja potencia**
Volumen de salida: **120.000 ft³/min (aprox. 3398 m³/min)**
Consumo de líquido: **500 ml/min**
Capacidad del depósito integrado: **5 L**
Modos DMX: **1CH-N / 2CH-P**
Conectores DMX: **XLR de 5 pines IN y OUT**
Líquido consumible: **GEYSER MAX FLUID**

PARTES

1. Boquilla de salida de humo
2. Asa de transporte
3. Entrada de aire / rejilla de ventilación
4. Orificio de montaje del soporte
5. Interruptor de alimentación 3
6. Entrada de alimentación powerCON TRUE1
7. Salida DMX OUT de 5 pines
8. Entrada DMX IN de 5 pines
9. Tapón inferior del depósito
10. Patas
11. Disyuntor / protección rearmable
12. Zona de teclas de la pantalla
13. Pantalla LCD en color
14. Tapón superior del depósito con filtro
15. Visor del nivel de líquido
16. Insertos roscados para montar un asa opcional

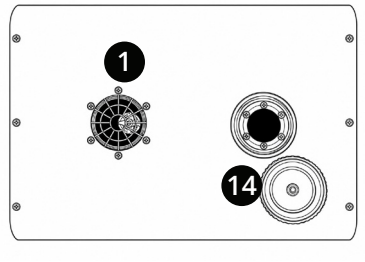

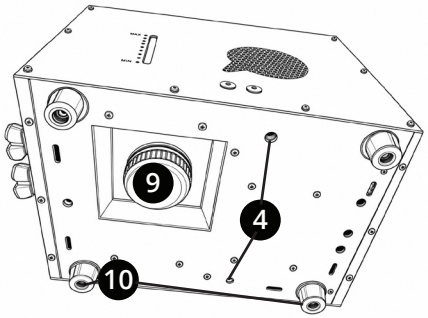

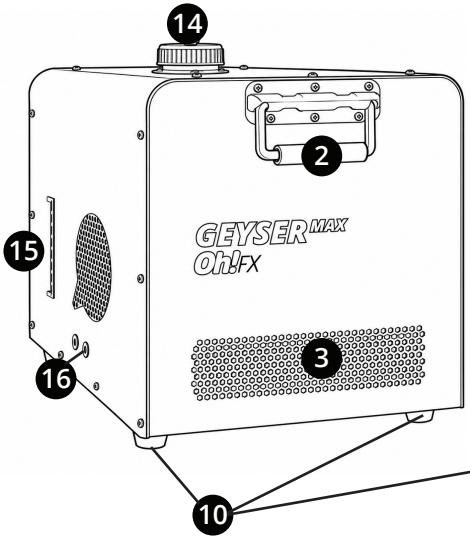

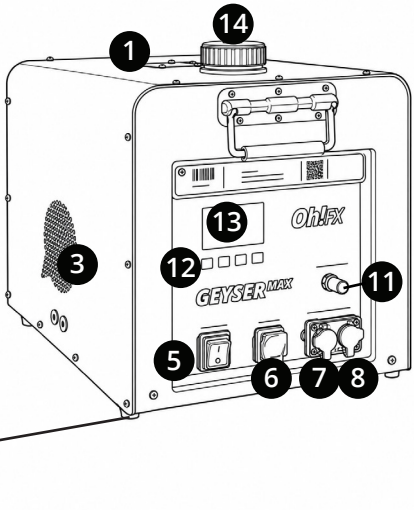

PRECAUCIONES DE SEGURIDAD

• Solo los adultos debidamente formados pueden instalar o utilizar la máquina.
• Utilice siempre una alimentación con toma de tierra y capacidad adecuada. Desconecte la máquina cuando no esté en uso.
• No utilice la máquina bajo la lluvia, en entornos húmedos ni si existen fugas de líquido.
• Mantenga la máquina alejada de llamas, materiales inflamables, atmósferas explosivas y objetos sensibles al calor.
• Instálela en una zona bien ventilada y deje al menos 50 cm de espacio libre alrededor de todas las aberturas de ventilación.
• No cubra nunca la salida de humo ni permita que caigan objetos extraños en la salida o en el turboventilador.
• La boquilla y las piezas metálicas próximas pueden alcanzar temperaturas muy elevadas. No las toque durante el funcionamiento ni mientras se enfrían.
• Mantenga a los niños y a las personas no autorizadas a una distancia mínima de 2 m de la máquina.
• Utilice exclusivamente OH!FX GEYSER MAX FLUID.
• No añada nunca colorantes, fragancias, agua ni otros aditivos al depósito.
• No llene nunca el depósito con líquidos inflamables ni por encima del nivel seguro para la posición de instalación elegida.
• En caso de contacto del líquido con los ojos, enjuague con agua limpia. En caso de ingestión, consulte a un médico.
• No abra, modifique ni repare la máquina. Cualquier intervención no autorizada anula la garantía.
• Si la máquina presenta un funcionamiento anómalo, deténgala, desconecte la alimentación y contacte con el distribuidor.

INSTALACIÓN Y POSICIÓN DE LOS TAPONES DEL DEPÓSITO

1. Coloque la máquina sobre una superficie plana y estable o fíjela a una estructura profesional adecuada mediante abrazaderas con capacidad de carga suficiente.

2. Para una instalación suspendida, utilice un cable de seguridad secundario dimensionado para el peso total de la máquina.

3. Compruebe que la boquilla de salida y la zona del turboventilador estén limpias y completamente despejadas.

4. Antes de cambiar la orientación, apague y desconecte la máquina y compruebe el nivel de líquido.

El tapón con filtro debe instalarse siempre en la parte superior de la máquina. Para utilizar la máquina invertida, colóquela primero de lado e intercambie los tapones superior e inferior del depósito. Solo entonces gire la máquina hasta la posición invertida. Compruebe que ambos tapones estén bien cerrados y que no pueda escaparse líquido.

Para una instalación lateral, mantenga el nivel de líquido por debajo de la abertura superior del depósito para evitar fugas.

LLENADO DEL DEPÓSITO

1. Apague y desconecte la máquina.
2. Compruebe que el tapón con filtro esté en la parte superior.
3. Abra el tapón superior y llene el depósito con OH!FX GEYSER MAX FLUID.
4. No supere el nivel de líquido seguro para la posición de instalación elegida.
5. Cierre firmemente el tapón y limpie cualquier líquido derramado sobre la carcasa.

PANTALLA Y CONTROLES

PANTALLA PRINCIPAL 1CH-N



PANTALLA PRINCIPAL 2CH-P



AREA	INFORMACIÓN
Barra de estado	Modo DMX seleccionado.
DMX	Dirección seleccionada del canal de disparo. El recuadro se vuelve rojo cuando se detecta una señal DMX.
SAFE	Dirección seleccionada del canal de seguridad. Solo aparece en 2CH-P.
TEMP	Estado de temperatura del bloque calefactor. El recuadro se vuelve rojo al alcanzar la temperatura de funcionamiento.
PRES	Estado de presión. El recuadro se vuelve rojo al alcanzar la presión de funcionamiento.
Barra de mensajes	Estado de la máquina, avisos, errores y temporización del disparo manual.
Teclas	MENU/BACK, TIMER/UP/LEFT, JET/DOWN/RIGHT y MONI/EDIT/SAVE.

MENÚ PRINCIPAL

OPCIÓN	RANGO	PREDET	DESCRIPCIÓN
DMX address	1-512	1	Establece la dirección del canal de disparo.
Potencia	Standard / Low	Standard	Selecciona funcionamiento a 2400W o 1800 W.
RDM	On / Off	Off	Activa o desactiva RDM.
Modo de canal	1CH-N / 2CH-P	1CH-N	Selecciona el modo normal de un canal o el profesional de dos canales.
Dirección SAFE	1-512	Editable	Establece la dirección DMX independiente del canal de seguridad en 2CH-P. Solo aparece en ese modo.

Con un controlador RDM compatible, pueden consultarse la presión, la temperatura, los errores y la información del canal SAFE; también pueden cambiarse la dirección DMX y el modo de canal y reiniciarse la máquina a distancia. Los ajustes del canal SAFE no pueden modificarse mediante RDM.

MENÚ AVANZADO

OPCIÓN	RANGO	PREDET.	DESCRIPCIÓN
Prueba de salida	Opciones de servicio	-	Permite probar individualmente la válvula de despresurización, la válvula de retorno, la válvula de inyección y la bomba.
Presión objetivo	120-200	180	Establece la presión de funcionamiento objetivo.
Duración	1-8 s	1 s	Duración del disparo manual temporizado.
Interval	1-200 s	30 s	Tiempo entre disparos manuales automáticos.
Tiempo límite de la bomba	15-22 s	20 s	Tiempo máximo permitido para alcanzar la presión objetivo.
Protección de la bomba	On / Off	On	Activa la protección de la bomba.
Idioma	English, Español Français, Deutsch	English	Selecciona el idioma.
Luz LCD	On / Off	On	ON: retroiluminación siempre encendida. OFF: se apaga automáticamente tras unos 20 segundos sin actividad.
Sonido de teclas	On / Off	On	Activa o desactiva los sonidos de las teclas.
Bloqueo de teclas	On / Off	Off	Si está activado, el teclado se bloquea tras 30 s de inactividad. Reinicie para desbloquearlo. El ajuste permanece ON.
Tiempo de retorno/parada	0.2-1.0 s	0.5 s	Establece el tiempo de funcionamiento de la válvula de retorno.
Ventilador	On / Off	Off	Restablece los ajustes de fábrica del controlador del ventilador. Póngalo en ON, reinicie y pulse cualquier tecla al oír el patrón 11 (dos tonos largos y uno corto).

Restaurar valores predeterminados	On / Off	Off	Restablece la mayoría de los ajustes. Se conservan la dirección DMX, los ajustes SAFE y los valores almacenados de tiempo y número de emisiones.

PRIMERA PUESTA EN MARCHA

1. Conecte la máquina a una alimentación adecuada de CA 220-240 V con toma de tierra.
2. Encienda la máquina. La pantalla mostrará el estado de calentamiento.
3. Seleccione potencia Standard o Low según el suministro eléctrico disponible. El modo de baja potencia aumenta el tiempo de calentamiento.
4. Espere a que los indicadores de temperatura y presión señalen que está lista.
5. Para funcionamiento DMX, establezca la dirección del canal de disparo y seleccione 1CH-N o 2CH-P.
6. Para 2CH-P, configure también la dirección independiente del canal SAFE.

FUNCIONAMIENTO MANUAL

El funcionamiento manual se desactiva siempre que haya una señal DMX presente. Desde la pantalla principal, utilice el control de disparo manual para iniciar la emisión y el control de parada para detenerla. La función TIMER repite los disparos utilizando los valores de Duración e Intervalo del menú Avanzado. El turboventilador solo arranca cuando la máquina realiza efectivamente un disparo. Esto se aplica a todos los modos de funcionamiento.

FUNCIONAMIENTO DMX

Conecte las máquinas en serie mediante DMX de 5 pines. Instale un terminador DMX en la última unidad cuando sea necesario.

MODO 1CH-N

CANAL	VALOR DMX	FUNCIÓN
Canal de disparo seleccionado	0%-3%	Disparo desactivado.
Canal de disparo seleccionado	Superior 3%	Disparo activado.

Referencia práctica de 8 bits: 0-7 = desactivado; 8-255 = activado.

MODO 2CH-P

El canal de disparo y el canal SAFE se configuran de forma independiente y pueden utilizar cualquier dirección DMX. El canal de disparo sigue el mismo umbral que en 1CH-N, pero la emisión solo es posible mientras el canal SAFE esté habilitado.

CANAL	SEÑAL DMX	FUNCIÓN
Disparo	0% - 3%	Disparo desactivado.
Disparo	> 3%	Se solicita el disparo, siempre que el canal SAFE esté habilitado.
SAFE	20% - 79%	Habilita la presión y permite el disparo.
SAFE	Fuera del 20% - 79%	Deshabilita la presión y el disparo.

Referencia práctica de 8 bits: disparo 0-7 = desactivado y 8-255 = activado; SAFE aproximadamente 51-201 = habilitado. El turboventilador no funciona solo por estar habilitado SAFE. Arranca únicamente durante un disparo real.

MENSAJES DE ERROR

CÓDIGO	SIGNIFICADO / ACCIÓN
E0 - Modo de fábrica	La unidad está en modo de fábrica. Cambie al modo de usuario.
E1 - Error de presión	No se alcanzó la presión objetivo a tiempo. Compruebe el nivel de líquido, el cebado y el funcionamiento de la bomba. Rellene y reinicie.
E2 - Sensor de temperatura	Sensor de temperatura del bloque calefactor desconectado o dañado.
E3 - Temperatura interna elevada	La temperatura del chasis o de los componentes electrónicos es demasiado alta.
E4 - Error de presión	Reinicie la máquina. Si persiste, contacte con el distribuidor.
E5 - Sobretemperatura del bloque calefactor	La temperatura del bloque calefactor es excesiva.
E6 - Fallo de calentamiento	Se ha superado el tiempo de calentamiento. Posibles causas: suministro inestable, elemento calefactor dañado o fallo del circuito.
E7 - Protección de la bomba	Protección de la bomba activada. Reinicie la máquina; si vuelve a aparecer, contacte con el distribuidor.

APAGADO, TRANSPORTE Y ALMACENAMIENTO

• Apague la máquina después de cada espectáculo y desconecte la alimentación.
• Deje que se enfríe por completo antes de embalarla.
• Vacíe el depósito antes del transporte para evitar fugas.
• Limpie inmediatamente cualquier líquido de la carcasa.
• Para un almacenamiento prolongado, vacíe el depósito y enjuague el circuito de
líquido con agua destilada antes de guardar la máquina.

MANTENIMIENTO

• Inspeccione el filtro de líquido antes de cada espectáculo.
• Ponga la máquina en funcionamiento al menos una vez al mes.
• Mantenga limpias y secas las entradas de aire, la zona de salida y la carcasa.
• El mantenimiento interno y las reparaciones deben ser realizados por personal cualificado.
• Tras aproximadamente 40 horas de uso continuo, enjuague el circuito de líquido con agua destilada. Llene el depósito con agua destilada y realice aproximadamente 10-15 disparos.

LIMITACIONES DE LA GARANTÍA

• Daños causados por líquidos o aditivos inadecuados.
• Daños derivados de un transporte, instalación, uso, mantenimiento o almacenamiento incorrectos.
• Desmontaje, modificación o reparación no autorizados.
• Daños causados por factores externos, incluidos un suministro eléctrico inadecuado o la caída de rayos.
• Desgaste normal y piezas consumibles.



Al final de su vida útil, se recomienda priorizar la reutilización y reciclaje del equipo y gestionar sus componentes según su naturaleza y la normativa aplicable.



WWW.OHFX.EU

-34 93 8125572 | info@ohfx.eu | www.ohfx.eu | C/ Indústria, 4 | 08592 Sant Marti de Centelles| Barcelona | Spain